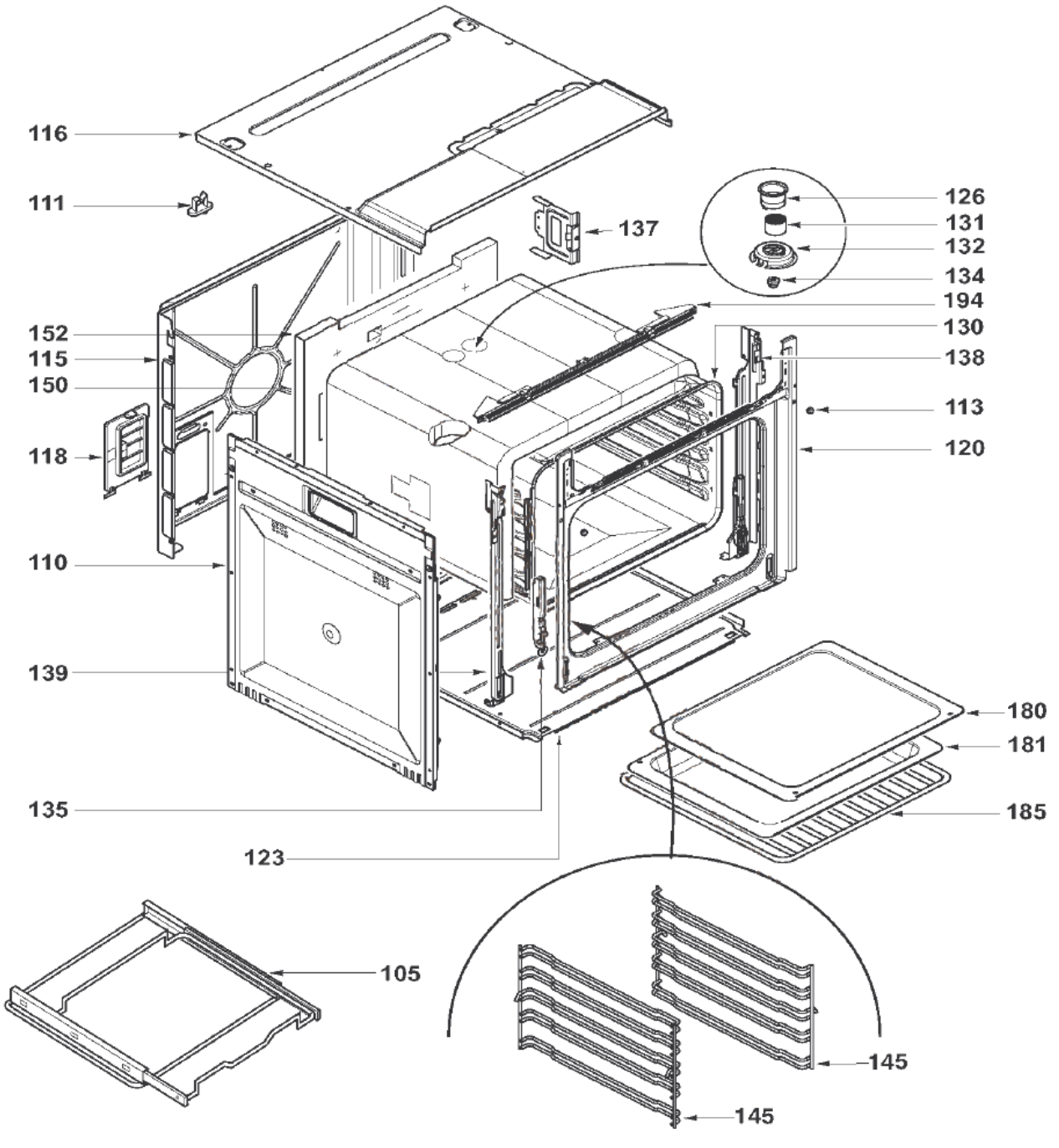
116
111
137
126
131
132
134
194
152
115
150
130
138
113
118
120
110
139
180
181
135
185
123
105
145
145

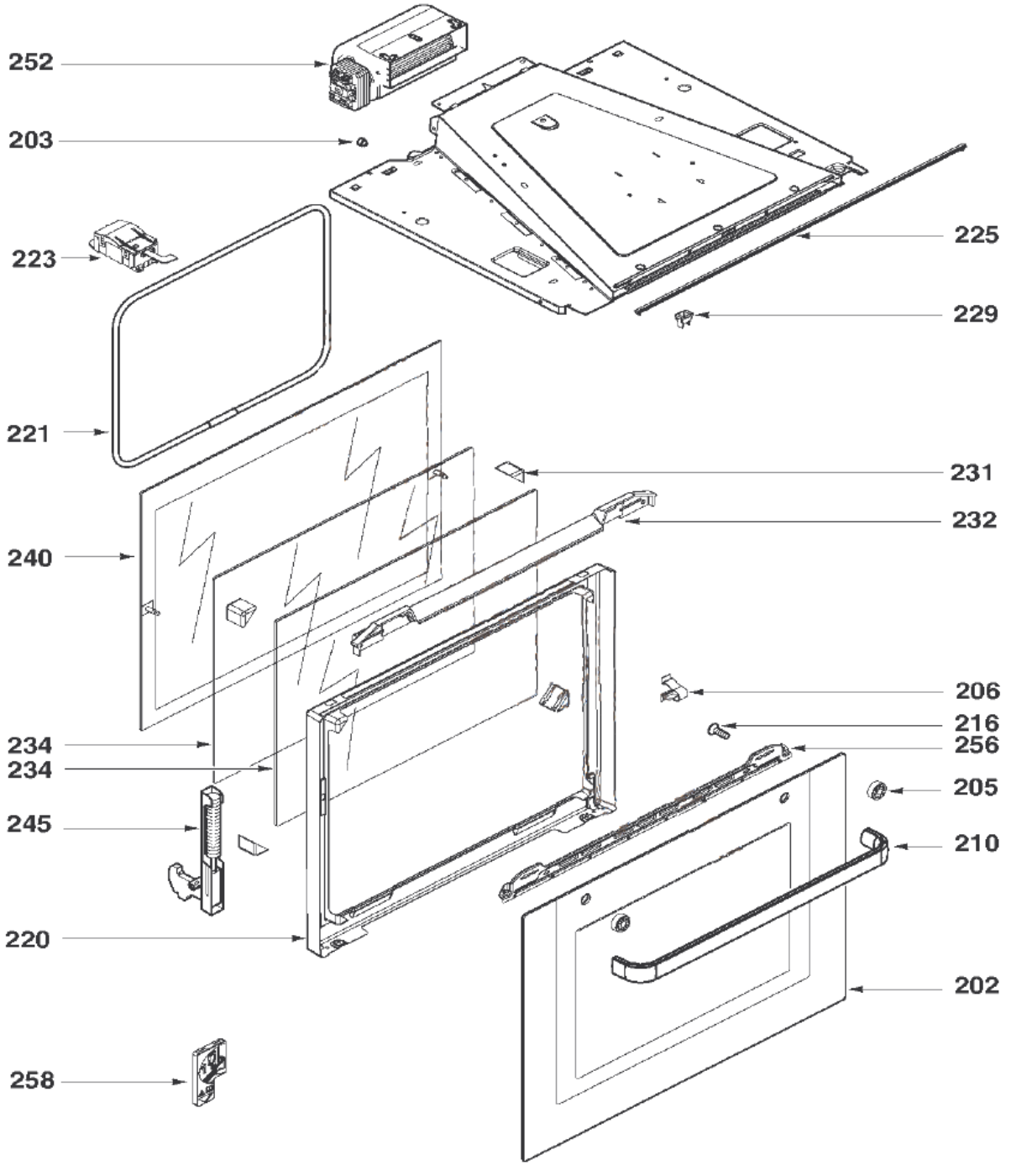
252
203
223
225
229
221
231
232
240
206
216
234
256
234
205
245
210
220
202
258

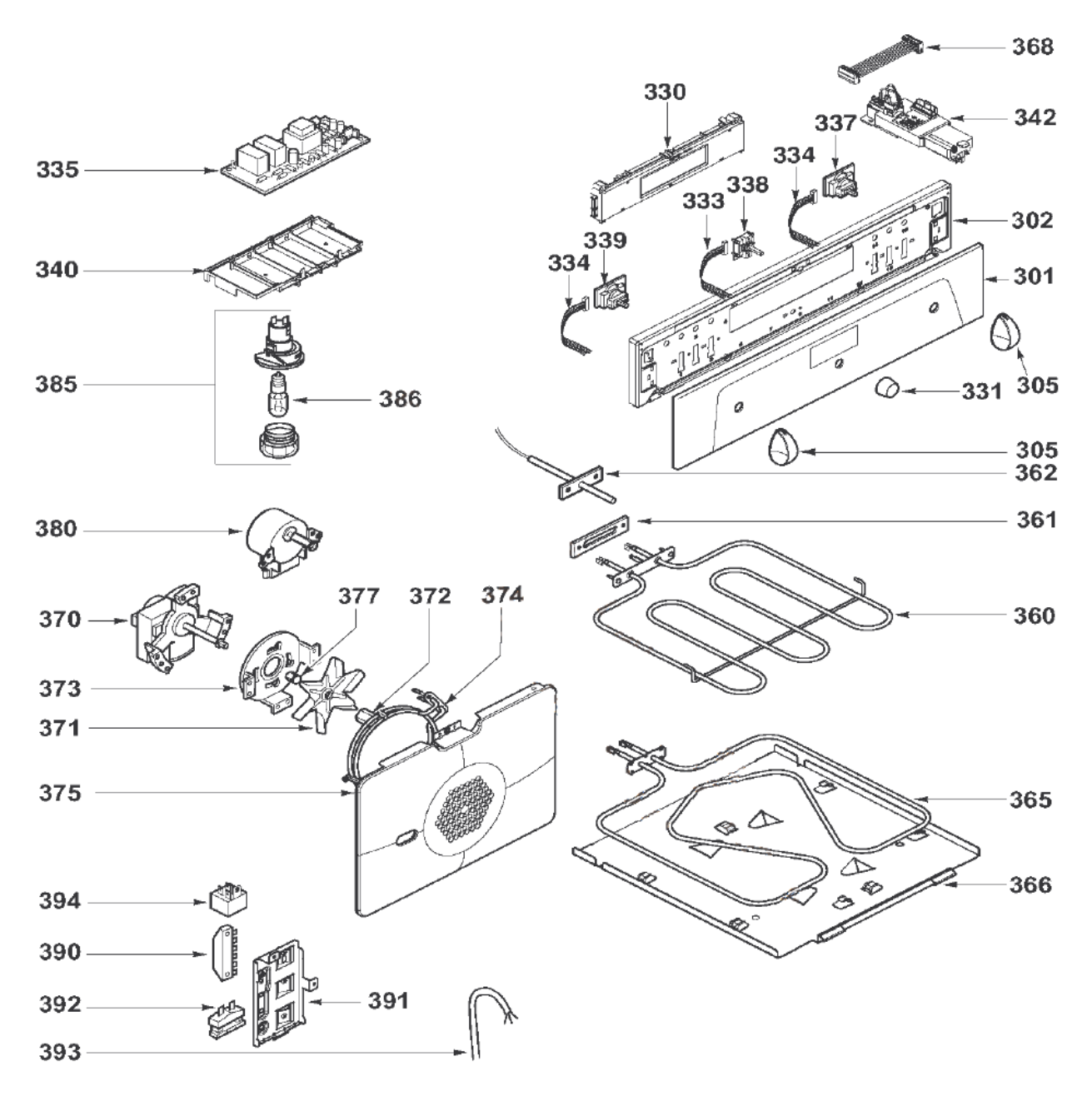
368
330
342
337
334
338
333
302
339
334
301
335
340
385
386
331
305
305
362
361
380
377
372
374
370
360
373
371
375
365
366
394
390
392
391
393